Logikbox AND

Dimension	**148x54x33 mm**
Logikfunktion	AND
Signal IN/UT	**PNP / PNP**

2-4 ingångar
Kräver ingen ombyggnad
Snabanslutning med M12-kontakter
Spänning 10-30 VDC
Robust plastkapsling
LED-indikering In/Utgång
Högkoplingsfrekvens
Felpolariseringsskydd
Kortslutningssydd
CE-märkning

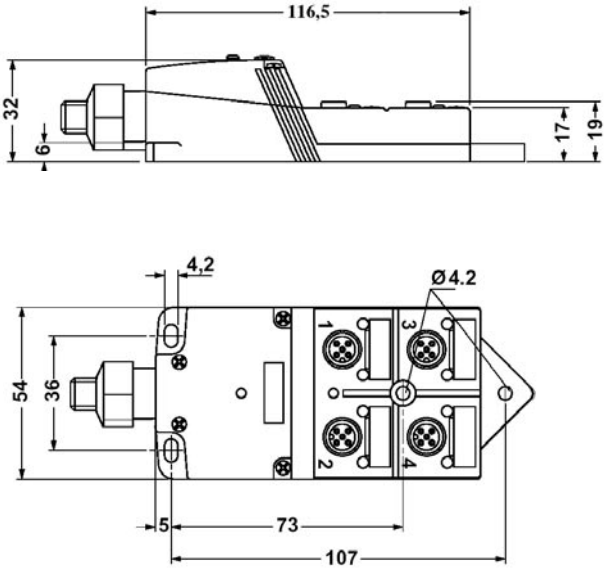

Inkoppling

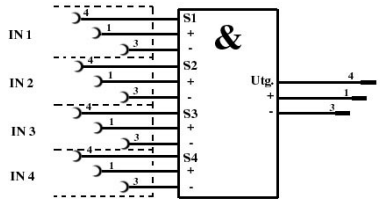

PNP	2-4 ingångar	Beställ.Nr	8201-001
		Typ	SACBL-4P-AP/M12MS

Teknisk Data	
Funktion	AND-logik PNP/PNP
Antalingångar	4
Matningsspänning	10-30 VDC (inkl. rippel)
Max utgångsström	250 mA
Strömförbrukning	< 30mA
Spänningsfall	< 2,4 VDC
Max kopplingsfrekvens	4000 Hz
Ripepel	< 10 %
Arbetstemperatur	-20…+60˚C
Skyddsklass	IP 65
Kortslutningsskydd	Ja
Felpolariseringsskydd	Ja
Indikering matningspänning	Grön-LED
Indikering ingång	Gul-LED
Indikering utgång	Röd-LED
Anslutning ingångar	M12x1-kontakt
Anslutning utgång	M12x1-kontakt
Märkning / Godkännande	CE